Zestawienie

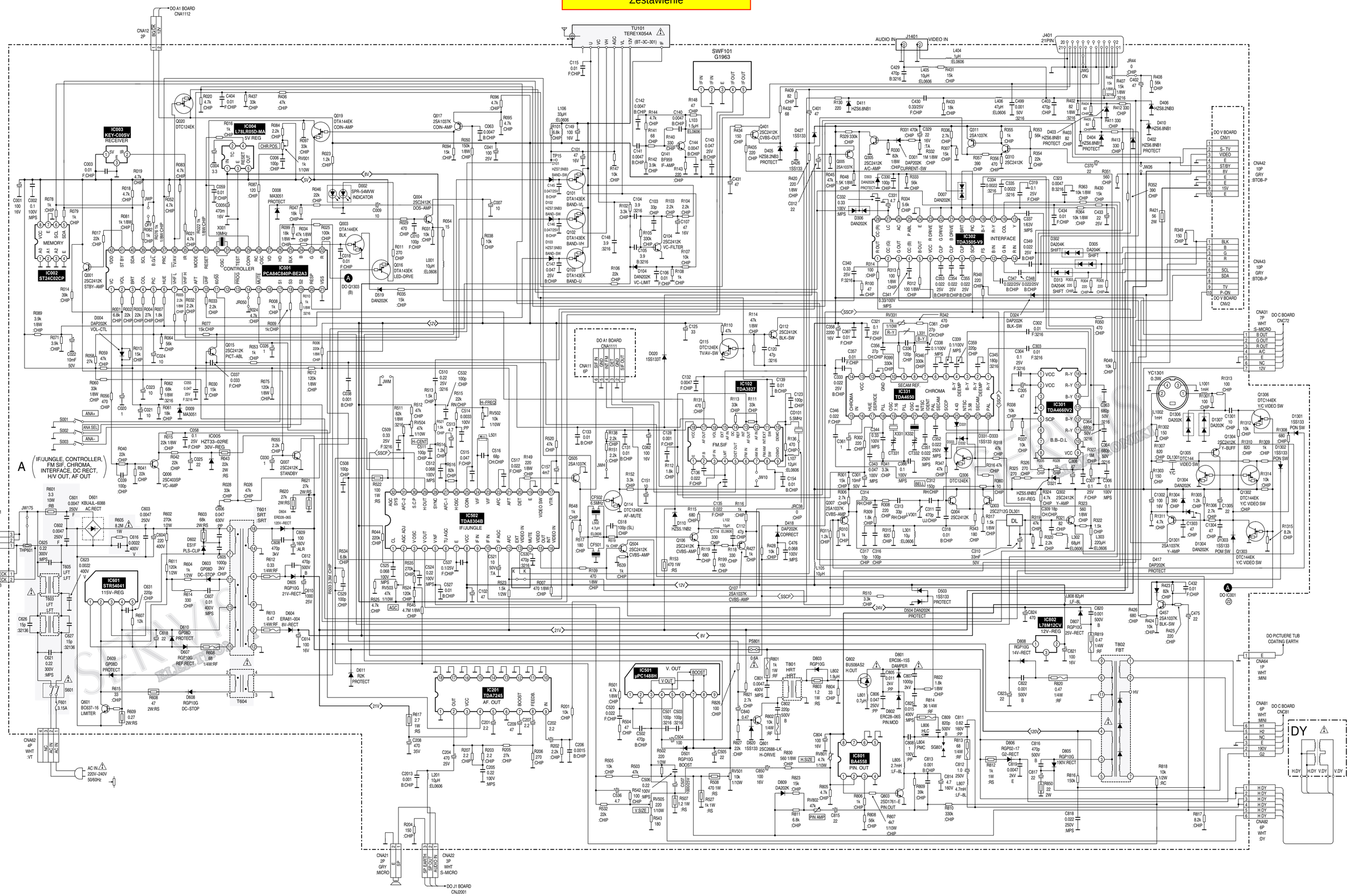

OTVC Sony KV-M2140K, KV-M2141K chassis BE2A (strona 1/2)

Zestawienie

(DOTYCZY TYLKO MODELU KV–M2141K)

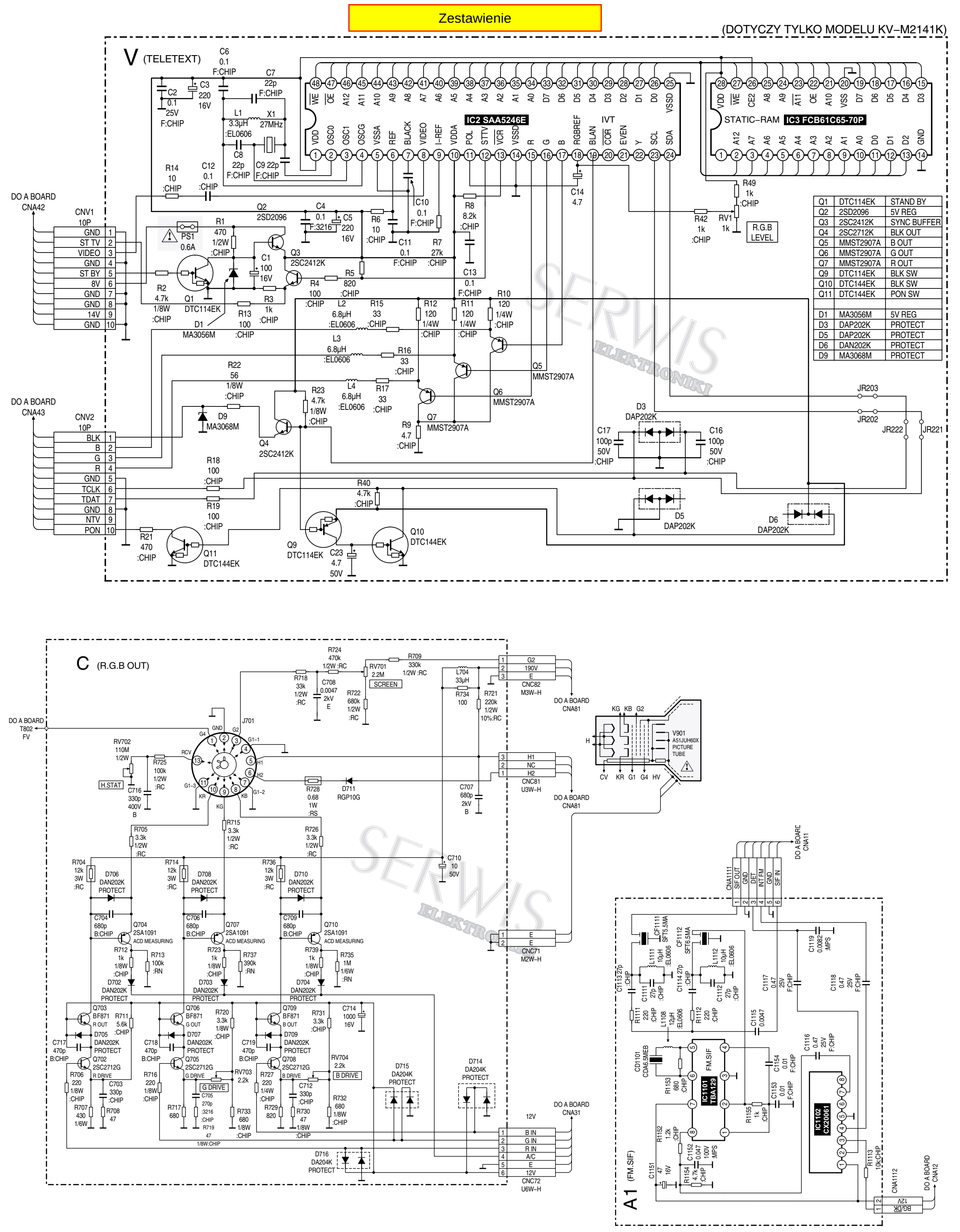

Q1	DTC114EK	STAND BY
Q2	2SD2096	5V REG
Q3	2SC2412K	SYNC BUFFER
Q4	2SC2712K	BLK OUT
Q5	MMST2907A	B OUT
Q6	MMST2907A	G OUT
Q7	MMST2907A	R OUT
Q9	DTC114EK	BLK SW
Q10	DTC144EK	BLK SW
Q11	DTC144EK	PON SW
D1	MA3056M	5V REG
D3	DAP202K	PROTECT
D5	DAP202K	PROTECT
D6	DAN202K	PROTECT
D9	MA3068M	PROTECT

OTVC Sony KV-M2140K, KV-M2141K chassis BE2A (strona 2/2)